SARA PLUS - SP 01

Unsichtbarer einflügeliger Rahmen für Holzflügel

nach innen öffnend

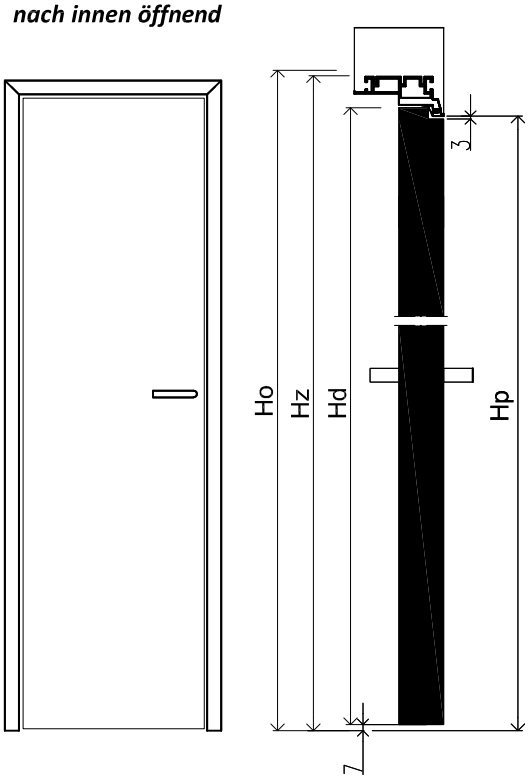

nach außen öffnend

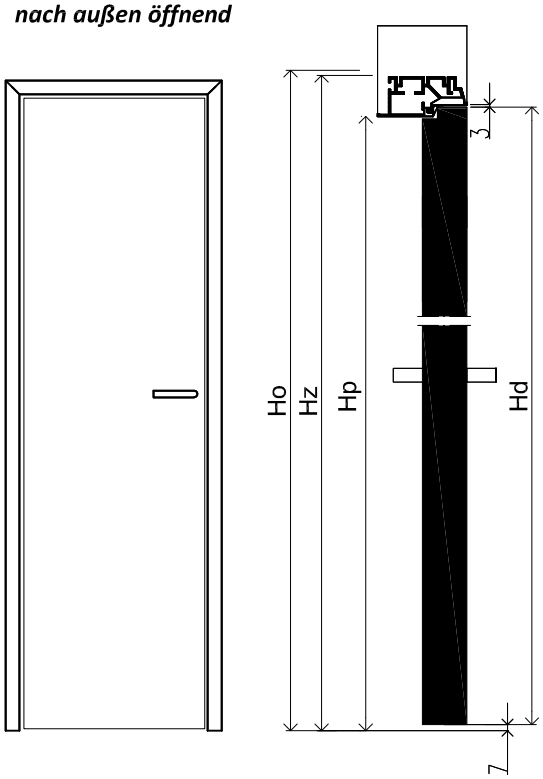

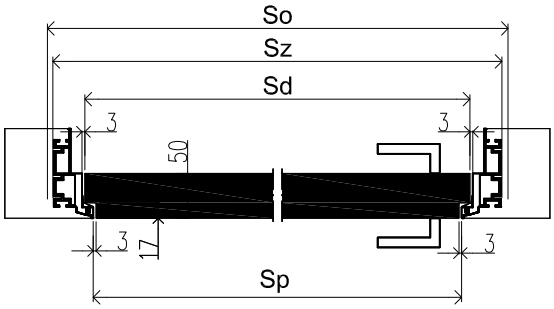

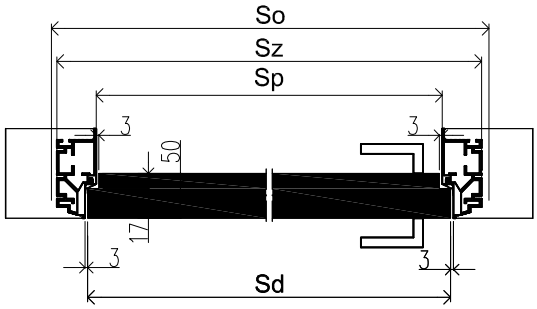

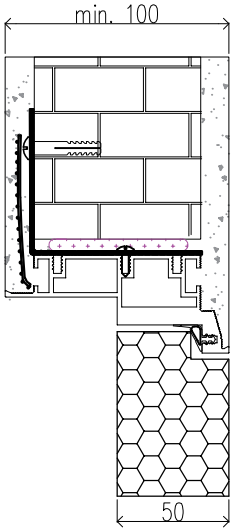

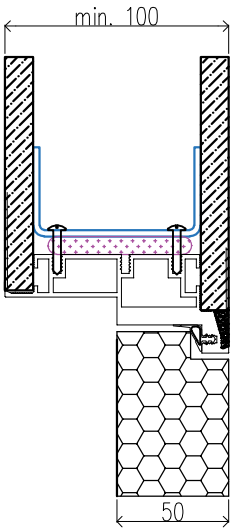

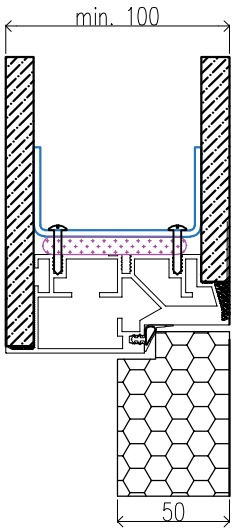

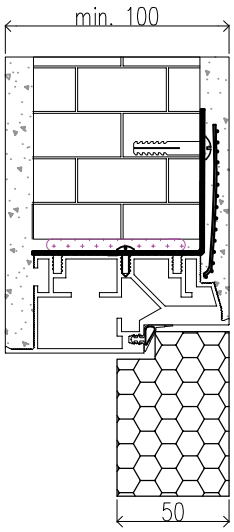

Standardabmessungen für Türen

Höhe des Flügels Hd [mm]		Außenhöhe des Rahmens Hz [mm]		Lichte Breite des Rahmens Hp [mm]		Höhe der Rohbauöffnung Ho [mm]
Innen	Außen	Innen	Außen	Innen	Außen	
2032	2020	2074	2062	2030	2018	2080
2212	2200	2254	2242	2210	2198	2260
2412	2400	2454	2442	2410	2398	2460

Breite des Flügels Sd [mm]	Breite der Rohbauöffnung So [mm]	Außenbreite des Rahmens Sz [mm]	Lichte Breite des Rahmens Sp [mm]
720	800	789	701
820	900	889	801
920	1000	989	901